<<Մոնթե Մելքոնյանի անվան ռազմամարզական վարժարան>> հիմնադրամի շենքի տեռասի հատվածային նորոգման աշխատանքներ աշխատանքներ

ՕՀԱՆՅԱՆ ԻՆԴԱՍԹՐԻԶ ՍՊԸ
Լիցենզիա՝ ՔՊԼ-002898, 1-ին դաս
Բջջ. /+374/ 77-488-155

ՆԱԽԱԳԾՄԱՆ ՓՈՒԼԸ՝ ԱՇԽԱՏԱՆՔԱՅԻՆ ՆԱԽԱԳԻԾ

ՊԱՏՎԻՐԱՏՈՒ՝ ½Մոնթե Մելքոնյանի անվան ռազմամարզական վարժարան½հիմնադրամ

Տնօրեն՝ Հ. Օհանյան

ՆԳԿ՝ Հ. Օհանյան

ԿԵԴ -Ա2-021

ԱՐՏՈՆԱԳԻՐ

ԵՐԿՐՈՐԴ ԴԱՍ

ԵՆԹԱԴԱՍ «Ա2»

ԱՐՑՈՒՆԱԲԵՐԱԿԱՆ, ԲՆԱԿԵԼԻ, ՀԱՍԱՐԱԿԱԿԱՆ ՇԵՆՔԵՐԻ ԵՎ ՇԻՆՈՒԹՅՈՒՆՆԵՐԻ ՆԱԽԱԳԾՈՒՄ
ՃԱՐՏԱՐԱԳԵՏ - ԿՈՆՍՏՐՈՒԿՏՈՐ

ՕՀԱՆՅԱՆ ՀՈՎՀԱՆՆԵՍ ՄԱՍԻՍԻ

Սահմանափակումներ՝ Արդյունաբերական, բնակելի և հասարակական ոչ ավելի 3 հարկից,
մինչև 12մ բարձրությամբ և 9մ թռիչքով շենքեր, մինչև 15մ թռիչքով տարածական կոնստրուկցիաներով շինություններ,
որոնք հատկապատակախանում են բարձր ռիսկայնության ատոիճանին:
Արդյունաբերական, բնակելի և հասարակական ոչ ավելի 6 հարկից,
մինչև 21մ բարձրությամբ և 9մ թռիչքով շենքեր, մինչև 24մ թռիչքով տարածական կոնստրուկցիաներով շինություններ,
որոնք հատկապատակախանում են միջինից բարձր ռիսկայնության ատոիճանին:
Վերը նշվածի վերակառուցում, վերականգնում և ուժեղացում:

ՀԱՅԱՍՏԱՆԻ ՃԱՐՏԱՐԱՊԵՏՆԵՐԻ ՊԱԼԱՏ
ՆԱԽԱԳԱՀ Մ. ՄՆԱՑԱԿԱՆ

ՀՀ ՔԱՂԱՔԱՇԻՆՈՒԹՅԱՆ ԿՈՄԻՏԵԻ
ՆԱԽԱԳԱՀ՝ Վ. ՎԵՐՄԻՇՅԱՆ

ՏՐՎԱԾ Է 14.05.2019
ԱՆԺԱՄԿԵՏ

ՀԱՅԱՍՏԱՆԻ ՀԱՆՐԱՊԵՏՈՒԹՅԱՆ ՔԱՂԱՔԱՇԻՆՈՒԹՅԱՆ ԿՈՄԻՏԵ

ԼԻՑԵՆԶԻԱ

ՔՊԼ-002898, 1-ին դաս

(տեսակի, հասկը, դասը)

ՔԱՂԱՔԱՇԻՆԱԿԱՆ ԳԱՍՏԱՐԹԵՐԻ ԿԱԶՄՈՒՄ՝ ՔԱՑԱՌՈՒԹՅԱՄԲ ԿՈՆՍՏՐՈՒԿՏՈՐԱԿԱՆ ԵՎ ՃԱՐՏԱՐԱՊԵՏԱԿԱՆ ՄԱՍԵՐԻ

(ձեռնարկությունների անվանումը կամ գործունեության տեսակը)

ՏՐՎԱԾ Է

2025-05-07, «ՕՀԱՆՅԱՆ ԻՆԴԱՍԹՐԻԶ» ՍՊԸ

(իրավաբանական անձի տարածքի, ամիսը, օրը, քաղաքացիներին տրամադրված գործունեության տեսակների անվանումը)

ՀՀ, ԵՐԵՎԱՆ, ԱԶԱՏԵՆՑԱԿ, ՖՈՒՉԻԿԻ Փ., 25/2 Շ., 29 ԲՆ.

գտնվելու վայրը՝ այդ թվում՝ անշարժ մեծահատակերով տեղամասը՝ անշարժ, ազգանունը և բնակության վայրը)

Գործողության ժամկետը՝ 07.05.2030թ.

(որը, ամիսը, տարեթիվը)

ՀԱՆՐԻ ՀԱՄԱՐ՝ UG9E-4E14-EDA4-F35A

Սույն փաստաթուղթը տրված է բացառապես էլեկտրոնային եղանակով: Փաստաթղթի վավերականության ստուգումն ու էլեկտրոնային բնօրինակն ներբեռնելն հնարավոր է իրականացնել https://verify.e-gov.am-Հայաստանի Հանրապետության պաշտոնական փաստաթղթերի վավերականության ստուգման միասնական հասանելիքի կայքում մուտքագրելով հանրային հասանելի կամ գաղտնագրված գաղտնաբանման ծածկագիրը (QR Code):

ԱՆՎԱՆԱՑԱՆԿ

Թերթ	Անվանում	Ծանոթություն
1	ԱՆՎԱՆԱՑԱՆԿ ԵՎ ԲԱՑԱՏՐԱԳԻՐ	
2	ԱՇԽԱՏԱՆՔԱՅԻՆ ԺԱՄԱՆԱԿԱՑՈՒՅՑ	
3	ԳԼԽԱՎՈՐ ՀԱՏԱԿԱԳԻԾ Մ1:500	
4	ՎԵՐԱՆՈՐՈԳՎՈՂ ՀԱՏՎԱԾԻ ՀԱՏԱԿԱԳԻԾ Մ1:200	
8	ՆԿԱՐՆԵՐ	

ԲԱՑԱՏՐԱԳԻՐ

<<Մոնթե Մելքոնյանի անվան ռազմամարզական վարժարան>>
հիմնադրամի շենքի տեռասի հատվածային նորոգման աշխատանքների
նախագծի մշակման համար հիմք են հանդիսացել՝

- Տեղում կատարված չափագրական գծագրերը
- Տեխնիկական առաջադրանքը

Շինության երկրորդ հարկի տեռասի հատակի մի հատվածում կերամիկական սալերով երեսապատումը բացակայում է, իսկ ջրամեկուսիչ շերտը ժամանակի ընթացքում քայքայվել է:

Ըստ նախագծի նախատեսվում է քանդել ջրամեկուսիչ շերտը, տակի հարթաշերտի հետ միասին: Իրականացնել խարամի շերտով նիշի բարձրացում և g/ա հարթաշերտ 50մմ, որի վրա իրականացնել ջրամեկուսիչ՝ 2 շերտ և հատակի մամլոգրանիտե սալերով երեսպատում: Նախատեսվում է նաև տեղադրել պլաստմասե ձագարներ ջրահեռացման խողովակների հատվածներում:

ՊԱՇՏՈՆ	ԱՆՈՒՆ ԱԶԳԱՆՈՒՆ	ՍՏՈՐԱԳՐ.	<<Մոնթե Մելքոնյանի անվան ռազմամարզական վարժարան>> հիմնադրամի շենքի տեռասի հատվածային նորոգման աշխատանքներ			
Նախագծեց	Հ. ՕՀԱՆՅԱՆ		ճարտարապետաշինարարական մաս	ՓՈՒԼ	ԹԵՐԹ	ԹԵՐԹԵՐ
				ԱՆ	1	8
			ԱՆՎԱՆԱՑԱՆԿ ԵՎ ԲԱՑԱՏՐԱԳԻՐ	ՕՀԱՆՅԱՆ ԻՆԴԱՍԹՐԻԶ ՍՊԸ		Ohanyan Industries

ԱՇԽԱՏԱՆՔԱՅԻՆ ԺԱՄԱՆԱԿԱՑՈՒՅՑ

ՆԱԽԱՏԵՍՎՈՂ ԱՇԽԱՏԱՆՔՆԵՐ		ԱՇԽԱՏԱՆՔԱՅԻՆ ՕՐԵՐ		
		25 օր	25 օր	25 օր
1	ՔԱՆԴՄԱՆ ԱՇԽԱՏԱՆՔՆԵՐ			
2	ՆՈՐՈԳՄԱՆ ԱՇԽԱՏԱՆՔՆԵՐ			
3	ԱՅԼ ԱՇԽԱՏԱՆՔՆԵՐ			
4	ՕԲՅԵԿՏԻ ՀԱՆՁՆՈՒՄ			

Ընդհանուր՝ 30 օր

Շինարարական նյութերին և կոնստրուկցիաներին
ներկայացվող պահանջներ

Իրականացվող աշխատանքներում օգտագործվո շին. կոնստրուկցիաները և նյութերը պետք է ունենան առնվազն 10 տարվա երաշխիքային ժամկետ:

Աշխատանքներն իրականացնելու համար պահանջվող
լիցենզիաներ

Քաղաքացիական բնագավառում շինարարության իրականացում ըստ հետևյալ ոլորտների:
1. Բնակելի, հասարակական և արտադրական

Աշխատանքային ռեսուրսներ

1. Աշխղեկ՝ Ինժեներ-շինարար «ԱԲՇ», առնվազն 3 տարվա մասնագիտական աշխատանքային փորձով,

Տեխնիկական միջոցներ

1. Մեկ ինքնաթափ ավտոմեքենա;

ՊԱՇՏՈՆ	ԱՆՈՒՆ ԱԶԳԱՆՈՒՆ	ՍՏՈՐԱԳՐ.	<<Մոնթե Մելքոնյանի անվան ռազմամարզական վարժարան>> հիմնադրամի շենքի տեռասի հատվածային նորոգման աշխատանքներ			
Նախագծեց	Հ. ՕՀԱՆՅԱՆ					
			ՃԱՐՏԱՐԱՊԵՏԱՇԻՆԱՐԱՐԱԿԱՆ ՄԱՍ	ՓՈՒԼ	ԹԵՐԹ	ԹԵՐԹԵՐ
				ԱՆ	2	8
			ԱՇԽԱՏԱՆՔԱՅԻՆ ԺԱՄԱՆԱԿԱՑՈՒՅՑ	ՕՀԱՆՅԱՆ ԻՆԴԱՍԹՐԻԶ ՍՊԸ		Ohanyan Industries

ՀԱՏԱԿԱԳԻԾ Մ1:500

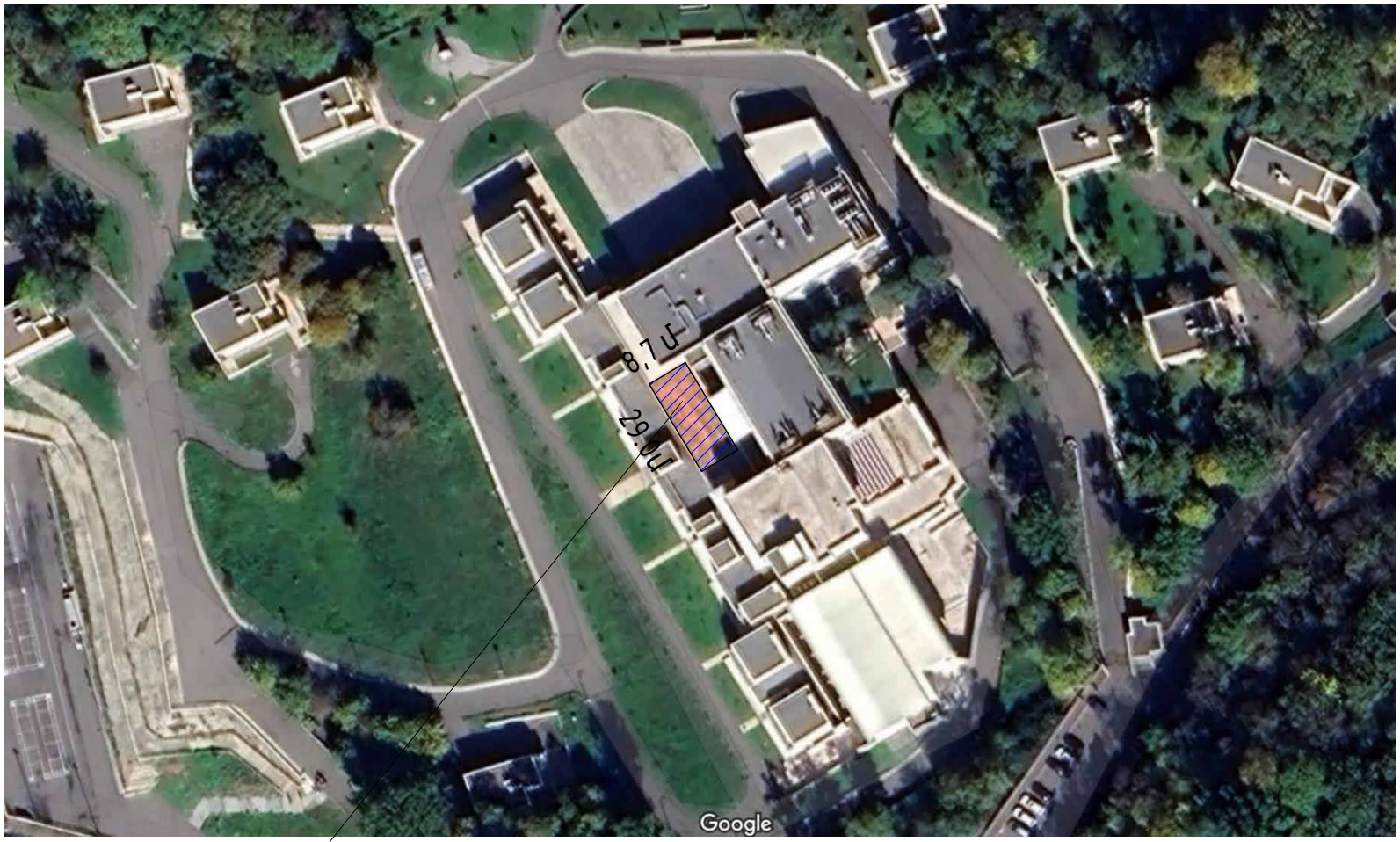

Դիտարկվող հատված

ՊԱՇՏՈՆ	ԱՆՈՒՆ ԱԶԳԱՆՈՒՆ	ՍՏՈՐԱԳՐ.	<<Մոնթե Մելքոնյանի անվան ռազմամարզական վարժարան>> հիմնադրամի շենքի տեռասի հատվածային նորոգման աշխատանքներ			
Նախագծեց	Հ. ՕՀԱՆՅԱՆ					
			ՃԱՐՏԱՐԱՊԵՏԱՇԻՆԱՐԱՐԱԿԱՆ ՄԱՍ	ՓՈՒԼ	ԹԵՐԹ	ԹԵՐԹԵՐ
				ԱՆ	3	8
			ԳԼԽԱՎՈՐ ՀԱՏԱԿԱԳԻԾ Մ1:500	ՕՀԱՆՅԱՆ ԻՆԴԱՍԹՐԻԶ ՍՊԸ		

ՎԵՐԱՆՈՐՈԳՎՈՂ ՀԱՏՎԱԾԻ ՀԱՏԱԿԱԳԻԾ Մ1:200

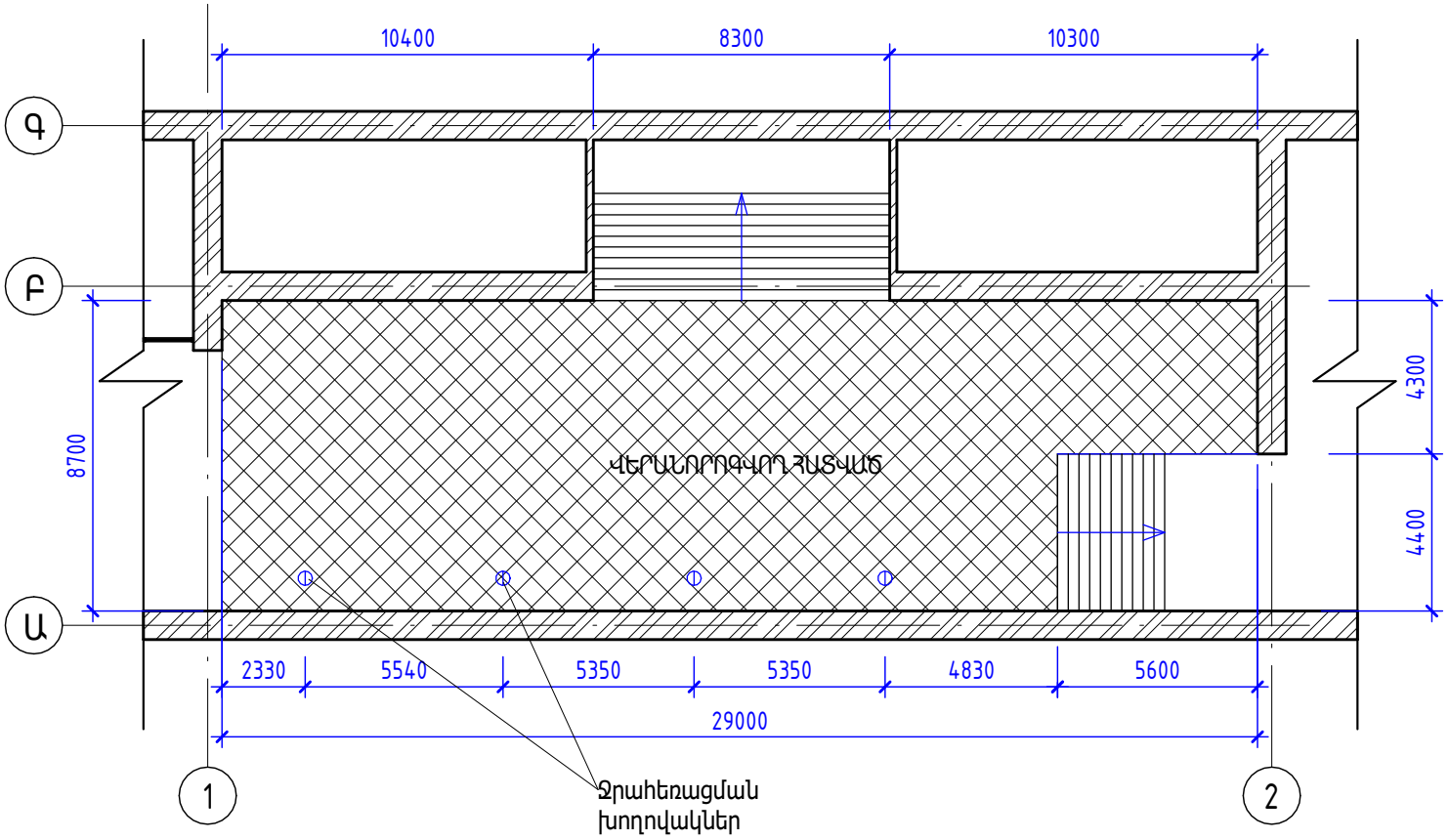

ԾԱՆՈԹՈՒԹՅՈՒՆ

1. **Տվյալ թերթը դիտել ճշ- թերթերի հետ համատեղ:**

ՊԱՇՏՈՆ	ԱՆՈՒՆ ԱԶԳԱՆՈՒՆ	ՍՏՈՐԱԳՐ.	<<Մոնթե Մելքոնյանի անվան ռազմամարզական վարժարան>> հիմնադրամի շենքի տեռասի հատվածային նորոգման աշխատանքներ			
Նախագծեց	Հ. ՕՀԱՆՅԱՆ		ճարտարապետաշինարարական մաս	ՓՈՒԼ	ԹԵՐԹ	ԹԵՐԹԵՐ
				ԱՆ	4	8
			ՎԵՐԱՆՈՐՈԳՎՈՂ ՀԱՏՎԱԾԻ ՀԱՏԱԿԱԳԻԾ Մ1:200	ՕՀԱՆՅԱՆ ԻՆԴԱՍԹՐԻԶ ՍՊԸ		Ohanyan Industries

ՀԱՏԱԿԻ ԷՍՔԻԶ

N	ԳՈՅՈՒԹՅՈՒՆ ՈՒՆԵՑՈՂ ՀԱՏԱԿԻ ՀԱՏՈՒՅԹ	ՍԵՆՔԵՐ
1	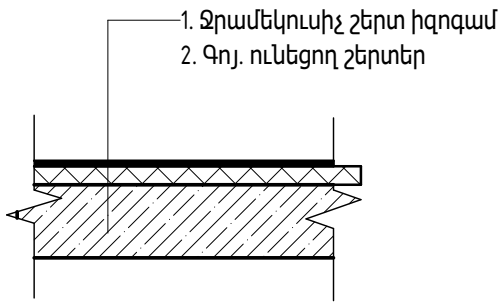	Տեռաս
	ՆՈՐ ՀԱՏԱԿԻ ՀԱՏՈՒՅԹ	ՍԵՆՔԵՐ
2	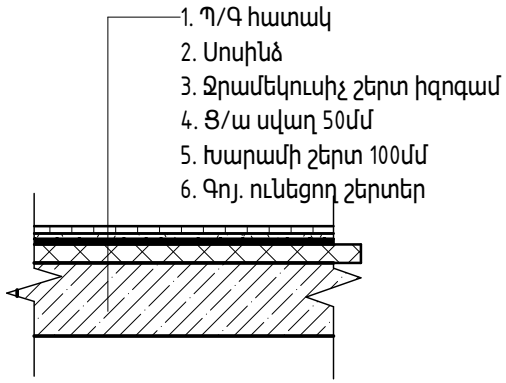	Տեռաս

ՊԱՇՏՈՆ	ԱՆՈՒՆ ԱԶԳԱՆՈՒՆ	ՍՏՈՐԱԳՐ.	<<Մոնթե Մելքոնյանի անվան ռազմամարզական վարժարան>> հիմնադրամի շենքի տեռասի հատվածային նորոգման աշխատանքներ			
Նախագծեց	Հ. ՕՀԱՆՅԱՆ					
			ՃԱՐՏԱՐԱՊԵՏԱՇԻՆԱՐԱՐԱԿԱՆ ՄԱՍ	ՓՈՒԼ	ԹԵՐԹ	ԹԵՐԹԵՐ
				ԱՆ	5	8
			ՀԱՏԱԿԻ ԷՍՔԻԶ	ՕՀԱՆՅԱՆ ԻՆԴԱՍԹՐԻԶ ՍՊԸ		

ՀԱՆԳՈՒՅՑ 1

ՇԵՐՏԵՐԻ ԿՏՐՎԱԾՔ

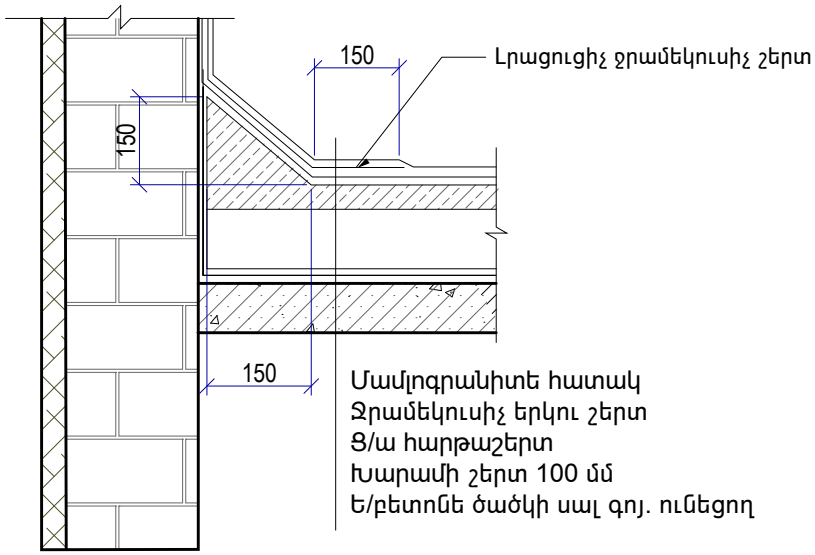

ՋՐԱՄԵԿՈՒՍԻՉԻ ՇԵՐՏԵՐ

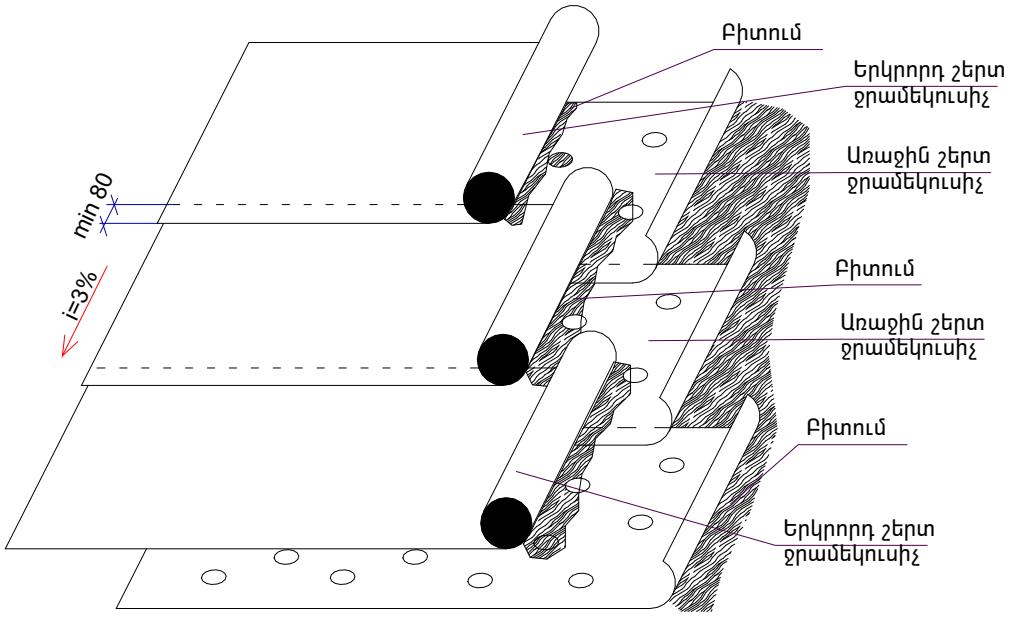

ԾԱՆՈԹՈՒԹՅՈՒՆ

Արտաքին պատերի և ձգարների մոտ ջրամեկուսիչ շերտն իրականացնել 3 շերտ,
Ջրահեռացման համար նախատեսված թեքությունը՝ 3%

ՊԱՇՏՈՆ	ԱՆՈՒՆ ԱԶԳԱՆՈՒՆ	ՍՏՈՐԱԳՐ.	<<Մոնթե Մելքոնյանի անվան ռազմամարզական վարժարան>> հիմնադրամի շենքի տեռասի հատվածային նորոգման աշխատանքներ			
Նախագծեց	Հ. ՕՀԱՆՅԱՆ					
			ճարտարապետաշինարարական մաս	ՓՈՒԼ	ԹԵՐԹ	ԹԵՐԹԵՐ
				ԱՆ	6	8
			ՀԱՆԳՈՒՅՑ 1, ՋՐԱՄԵԿՈՒՍԻՉ ՇԵՐՏԵՐ	ՕՀԱՆՅԱՆ ԻՆԴԱՍԹՐԻԶ ՍՊԸ		Ohanyan Industries

ՁԱԳԱՐԻ ՏԱՐԱԾԱԿԱՆ ԿՏՐՎԱԾՔ

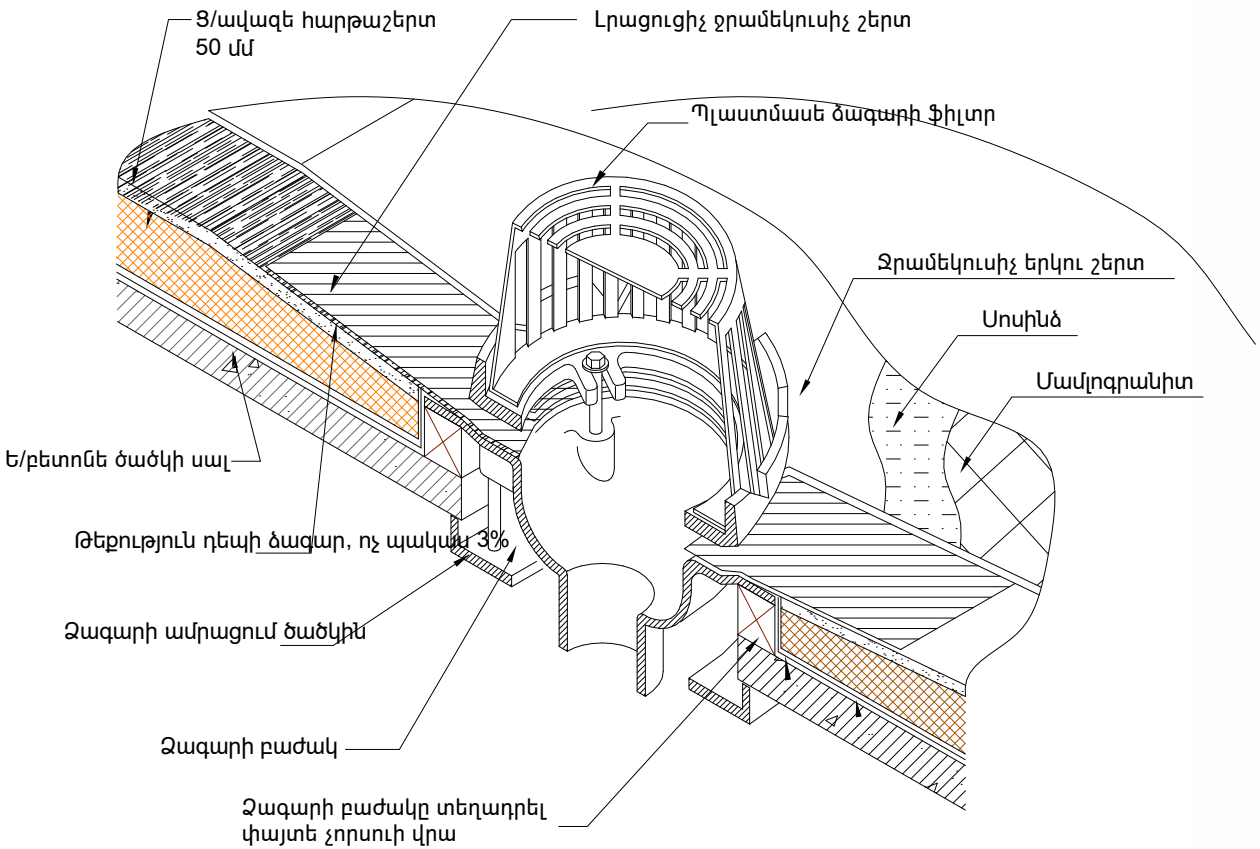

ԱՇԽԱՏԱՆՔԱՅԻՆ ԾԱՎԱԼՆԵՐ

հ/հ	Աշխատանքների անվանումը	Չափի միավոր	Քանակ
1	2	3	4
	Քանդման աշխատանքներ		
1	Հարթ տանիքի ջրամեկուսիչ ծածկույթի քանդում	մ^2	227,00
2	Հարթ տանիքի ց/ավազե հարթաշերտի քանդում 30-40մմ հաստ.	մ^2	227,00
3	Շին. աղբի բարձում և տեղափոխում 12կմ հեռ. վրա	տ	22,7
	Վերանորոգման աշխատանքներ		
1	Խարամի շերտի իրականացում միջինը 100մմ	մ^3	23,0
2	Ց/ավազե հարթեցնող շերտի իրականացում 50 մմ	մ^2	230,0
3	Ջրամեկուսիչ ծածկույթի իրականացում 2 շերտ 3,9մմ հզոգամով	մ^2	242,0
4	Ջրահեռացման պլաստմասե ձագարների իրականացում	հատ	4,00
5	Խողովակների շուրջը անցքերի փակում պոլիմեր ցեմենտային շաղախով	մ^3	0,12
6	Մամլոգրանիտե սալիկներով հատակների իրականացում/եվրոպական կամ համարժեք/	մ^2	232,00
7	Մամլոգրանիտե սալերով շրիշակների իրականացում h=100մմ	գծմ	68,0

ԾԱՆՈԹՈՒԹՅՈՒՆ

Արտաքին պատերի և ձգարների մոտ ջրամեկուսիչ շերտն իրականացնել 3 շերտ,
Ջրահեռացման համար նախատեսված թեքությունը՝ 3%

ՊԱՇՏՈՆ	ԱՆՈՒՆ ԱԶԳԱՆՈՒՆ	ՍՏՈՐԱԳՐ.	<<Մոնթե Մելքոնյանի անվան ռազմամարզական վարժարան>> հիմնադրամի շենքի տեռասի հատվածային նորոգման աշխատանքներ			
Նախագծեց	Հ. ՕՀԱՆՅԱՆ					
			ՃԱՐՏԱՐԱՊԵՏԱՇԻՆԱՐԱՐԱԿԱՆ ՄԱՍ	ՓՈՒԼ	ԹԵՐԹ	ԹԵՐԹԵՐ
				ԱՆ	7	8
			ՁԱԳԱՐ ՏԱՐԱԾԱԿԱՆ ԿՏՐՎԱԾՔ, ԾԱՎԱԼՆԵՐ	ՕՀԱՆՅԱՆ ԻՆԴԱՍԹՐԻԶ ՍՊԸ		Ohanyan Industries

ՊԱՇՏՈՆ	ԱՆՈՒՆ ԱԶԳԱՆՈՒՆ	ՍՏՈՐԱԳՐ.	<<Մոնթե Մելքոնյանի անվան ռազմամարզական վարժարան>> հիմնադրամի շենքի տեռասի հատվածային նորոգման աշխատանքներ			
Նախագծեց	Հ. ՕՀԱՆՅԱՆ					
			ՃԱՐՏԱՐԱՊԵՏԱՇԻՆԱՐԱՐԱԿԱՆ ՄԱՍ	ՓՈՒԼ	ԹԵՐԹ	ԹԵՐԹԵՐ
				ԱՆ	8	8
			ՆԿԱՐՆԵՐ	ՕՀԱՆՅԱՆ ԻՆԴԱՍԹՐԻԶ ՍՊԸ		Ohanyan Industries